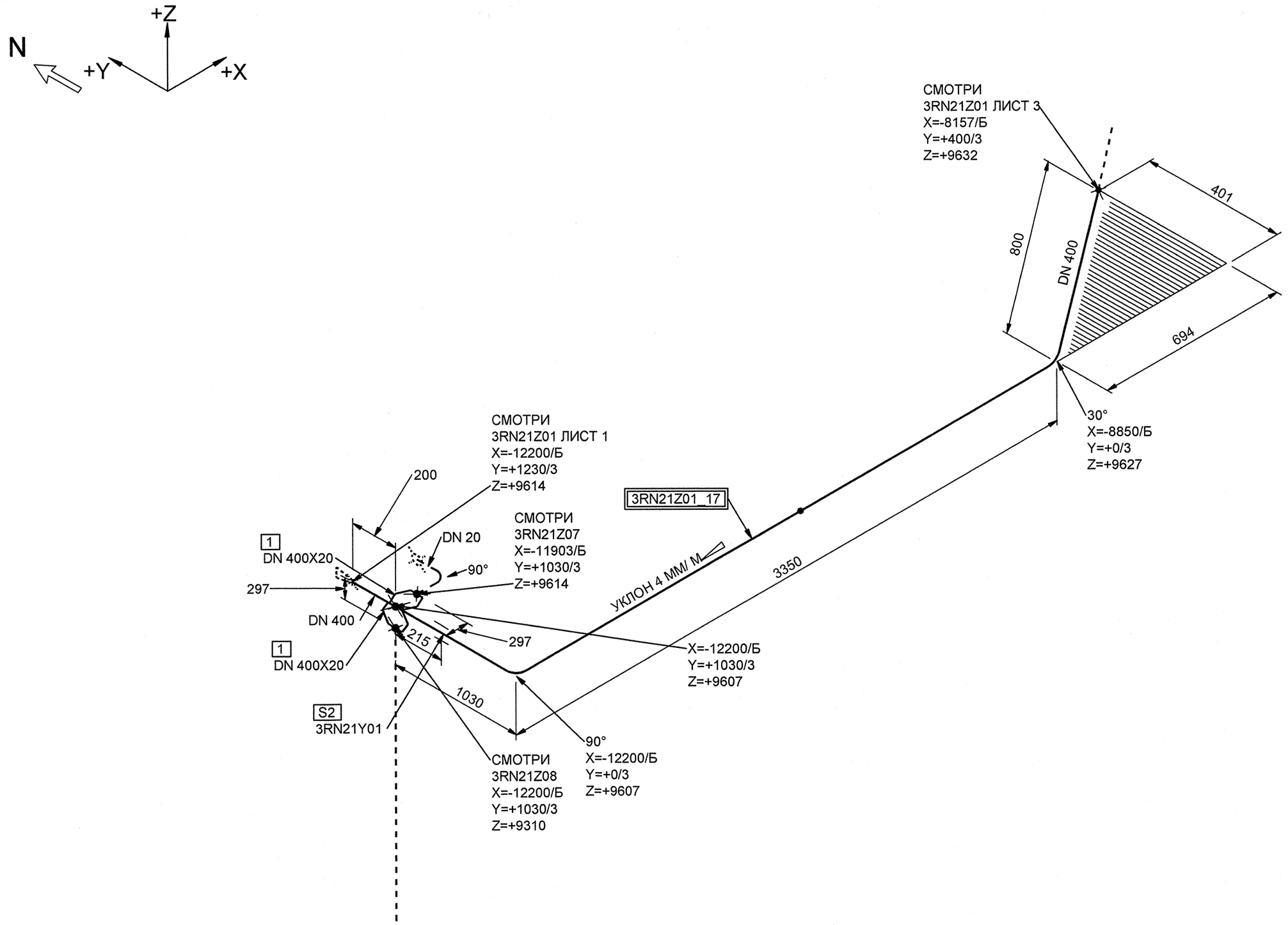

МОНТАЖНЫЕ ЭЛЕМЕНТЫ

ПОЗ	НАИМЕНОВАНИЕ	КОЛ	МАТЕРИАЛ	МАССА ЕД-ЦЫ, КГ
1	02 ОСТ 24.125.41-89 ШТУЦЕР DN 20	2	20 ГОСТ 1050-88*	0.32
2	3RN21Y01 ПОДВЕСКА ПРУЖИННАЯ	1		-

БЛОКИ:

3RN21Z01_17

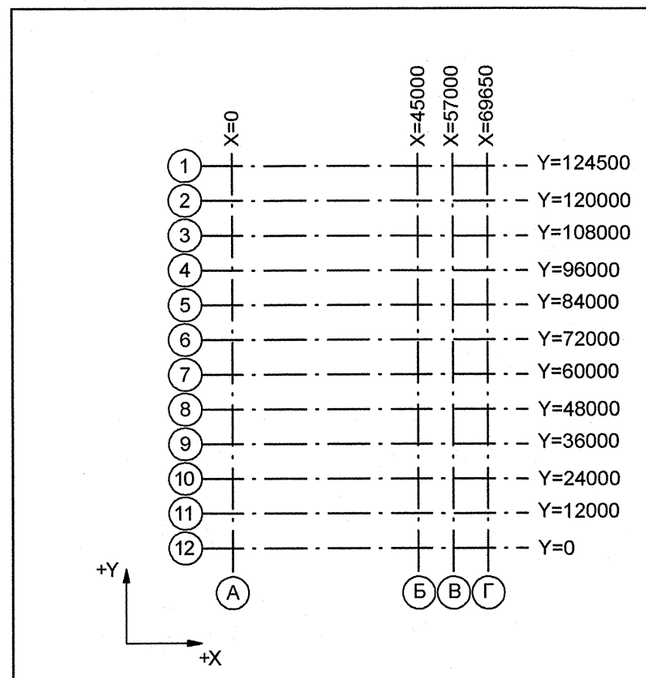

Номер трубопровода - I
Подведомственность - ПНАЭГ 7-008-89
Классификационное обозначение по НП-001-97 - 3Н
Группа по ПНАЭГ 7-008-89 - С
Класс безопасности по НП-001-97 - 3
Категория сейсмостойкости по НП-031-01 - II
Рабочие параметры: Pp= 3.14 МПа, tp=238°С
Параметры гидроиспытания: Pr= 4.12 МПа, tr не менее 50°С
Среда- Конденсат

3TG11Z01_01		3	DN 100	Z+ 2700 X+ 175 Y- 2775	3TG11W01/N1				S8 3TG11Y01/PT-997			3TG11J01/ ТГ-235
Код блока	Трубопроводы проектируемые	Позиция детали	Условный проход	Координаты элементов в здании	Код оборудования/ Номер патрубка	Шов заводской	Шов монтажный	Резьбовое соединение	Позиция опоры Код опоры / код проходки	Направление среды	Переход	Штуцер	Код герметичной проходки/ код проходки

Изм.	Кол.уч.	Лист	№ док.	Подпись	Дата
1	-	Зам.	538-12	-	-
Инженер 3к.		Терентьева			12.09
Пров.инж.3к.		Огнева			13.09
Пров.вед.инж.		Пантюшина			13.09
И.о.нач.группы		Филатов			25.09
Н.контр.		Краснояров			25.09

АРХИВНЫЙ ЭКЗЕМПЛЯР

Инв. № подл. R3.00262.1.0.12
Лист 15

R3.RN21.3072.012.01.00.002

Ростовская АЭС Блок 3

Главный корпус
Машинное отделение (ДО, ЭЭТУ)
Конденсатопроводы из ПВД-6 в деаэратор

Стадия	Лист	Листов
Р	2	9

Изометрический чертеж
3RN21Z01

ОАО "НИАЭП" 2012

Формат А2

ДОПОЛНИТЕЛЬНЫЕ ПОДПИСИ

Взам. инв. N

Подп. и дата

Инв. N подл. R3.00262.1.0.12